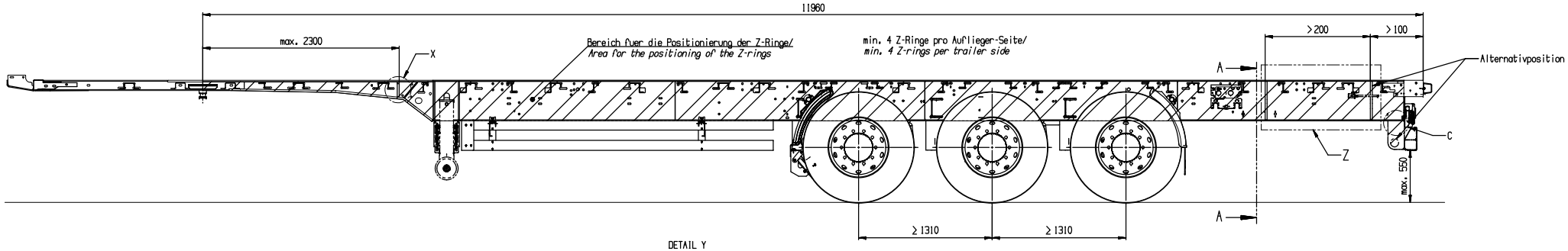

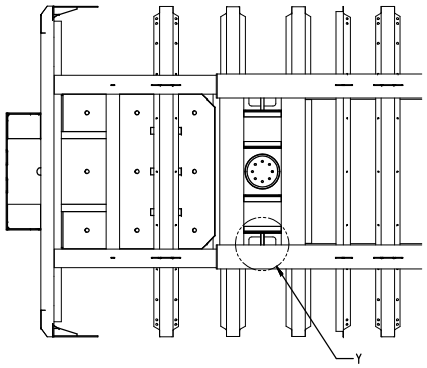

SCHNITT B-B
M 1:5

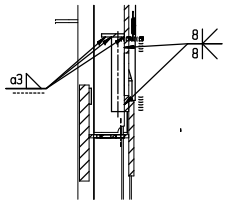

DETAIL Y
M 1:5
Darstellung ohne Obergurt

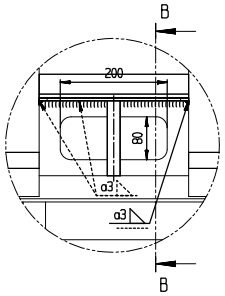

DETAIL C
M 1:5

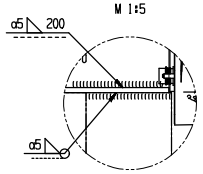

DETAIL X
M 1:5

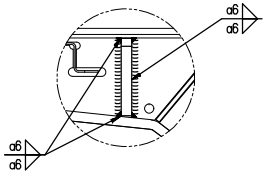

DETAIL Z
M 1:5

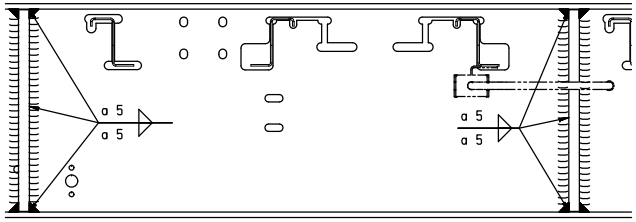

SCHNITT A-A

Nach EN 29367-2/
according to EN 29367-2

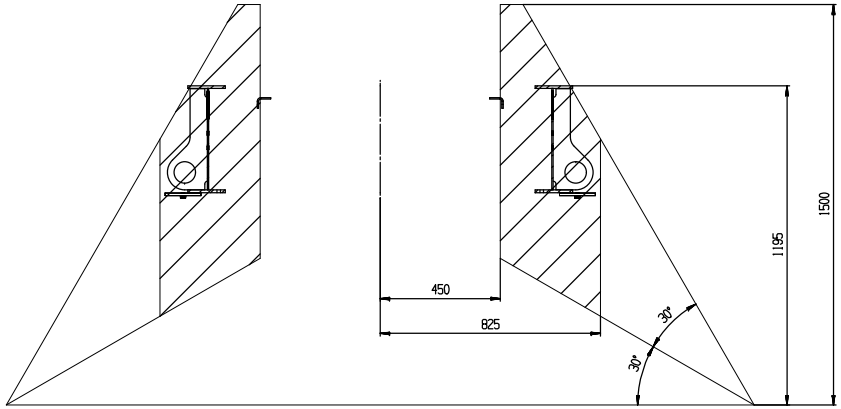

FÜR MASSE OHNE TOLERANZANGABEN / *allgemeine ungefähr. Toleranzen*	Schweißkonstruktionen / *welded constructions* :		
STAHL-ALUMINIUM *steel / aluminium*	Kongel-Schweißnahtqüte EN 0-13000 / *Kongel weld quality line EN 0-13000*		
Lagerabmaßen / *upper cutting* DIN EN ISO 9013-1	Schweißnahtdicke / *throat depth* :		
Allgemeintoleranzen / *general tolerances* DIN EN ISO 2768-mK	Stumpfnähte / *butt welds* : einseitige Schweißnähte / *one sided welds* : beidseitige Kehlnähte / *double sided fillet welds* : Max. Kleinste Nahtdicke/*Max. smallest weld thickness*	a=t_{min} a=0,7 x t_{min} a=0,5 x t_{min}	
Kehlnähte / *cut/welding* DIN 6935	Bearbeitungsnormen / *quality standards* : Stahl/*steel* DIN EN 10027-2 Aluminium/*aluminium* DIN EN 30042-a		
STRANGPRESSGRÖFLE/ *extruded profiles*	Freimaßtoleranz / *general tolerance* : EN ISO 17920-1G		
Allgemeintoleranzen / *general tolerances* DIN EN 755-9	Oberflächenvorbehandlung / *surface treatment of welds* : Stahl/*steel* DIN EN ISO 8501-1 Sa 2½ DIN EN ISO 9692 T.2 Aluminium/*aluminium* DIN EN ISO 9692 T.3		
KUNSTSTOFF / *plastics*			
Allgemeintoleranzen / *general tolerances* DIN EN ISO 2768-mK			
KUNSTSTOFF-FORMTEILE/ *plastics mouldings*			
Allgemeintoleranzen / *general tolerances* DIN 16742			

Änderungs-index / *index*	Änderungs-text / *change text*	Datum/ *date*	Name/ *name*
i			
h	--	--	--
g	--	--	--
f	--	--	--
e	--	--	--
d	--	--	--
c	--	--	--
b	--	--	--
a	--	--	--

Freigabe-Status / *release status*	-freigegeben-
Änd.-Index/*revision*	00
	Datum/ *date* — Name/ *name*
erstellt / *created*	23-Jul-2014- kasavin
geprüft / *checked*	01-Aug-2014- rahland
CAD-Dateiquelle/ *CAD-datapool*	UNIGRAPHICS
KOGEL	

Maßstab / *scale*	- 1:20 -
Gewicht / *weight*	-xxx kg-
Material / *material*:	WNL899644
Zeichnungs-Bezeichnung / *drawing name*	ANBAU Z-RING DOKUMENTATION
Zeichnungs-Nr. / *drawing no.*	- 6092575 -
Blatt / *sheet*	1
Anzahl / *number*	1

CAD-Dateiquelle, Modell und Zeichnungen sind urheberrechtlich geschützt nach DIN ISO 16016
CAD-dataset, model and drawing is protected by copyright by DIN ISO 16016

Zeichnung nur mit CAD-Unigraphics bearbeiten / Format: DIN A1